CÁMARA IP BULLET (TUBULAR) DAHUA · DAHUA · 4G

Instala tu cámara bullet IPC-H3BP-0280B-EUR

Modelo: DH-IPC-H3BP-0280B-EUR · EAN: 6939554919121 · Ref. IX-MAN-IPCH3BP0280BEUR-2026

3 Mpx | 4G | Escrita por instaladores

Una cámara 4G lleva su propia conexión a internet: perfecta para fincas, obras o naves sin fibra. Esta guía cubre la SIM, las antenas, la orientación y los ajustes que reducen el consumo de datos sin perder avisos.

- **Dónde y cómo colocarla:** altura, ángulo y contraluces: lo que decide si la imagen sirve.
- **Conexión y alimentación:** SIM, antenas y consumo de datos bajo control.
- **Alta en DMSS y NVR:** inicialización, contraseña y grabación.
- **Ajustes que marcan la diferencia:** IVS con filtro de personas y vehículos, luz inteligente, grabación y avisos.

Ficha técnica, manuales y soporte
Escanea para ver el producto en intelix.es

Qué hay en la caja

- Cámara IP 4G Dahua
- Antena(s) 4G
- Plantilla de montaje y tornillería
- Conector RJ45 estanco
- Guía rápida del fabricante

Antes de subir la escalera: comprueba en la mesa que la cámara enciende y da imagen (con el PoE del NVR o con el alimentador). Y guarda la **etiqueta con el QR y el número de serie**: la necesitarás para DMSS y para la garantía.

1 · Conoce tu cámara bullet

- **Lente:** óptica bajo el cristal frontal; no la toques con los dedos.
- **Iluminadores:** infrarrojos y/o luz cálida para ver de noche.
- **Micrófono:** captación de audio integrada (según modelo).
- **Rótula o base:** orientación de la cámara con tornillo de fijación.
- **Cola de cable:** RJ45 (datos + PoE) y, según modelo, 12 V, alarma y audio.
- **Ranura microSD y botón de reset** bajo la tapa de servicio.

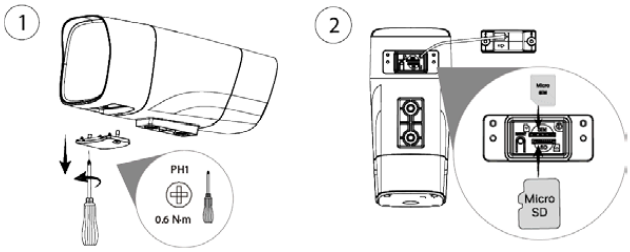

3.3.3 Attaching the Camera

⚠ Make sure that the mounting surface is strong enough to hold at least three times the weight of the camera and bracket.

TAPA DE SERVICIO · acceso a la ranura microSD y al botón de reset

Cola de cable y conectores

Conector	Para qué sirve
SIM	Nano/micro SIM con datos y sin PIN, bajo la tapa de servicio; insértala apagada.
Antenas 4G	Enróscalas a fondo y oriéntalas hacia arriba; en zonas de poca cobertura, antena exterior.
Alimentación	12 V CC (o PoE en algunos modelos).
RJ45	Configuración local por cable si hace falta.

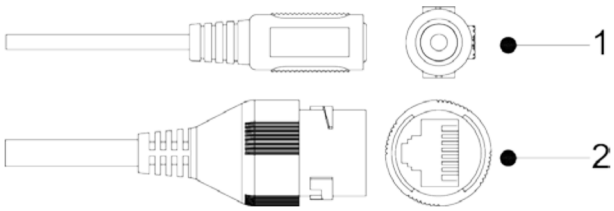

CONECTORES DE LA COLA DE CABLE · el tipo de conectores varía según el modelo

2 · Dónde colocarla

Sí: así la dejamos nosotros

- **A 2,5-3 m de altura**: bastante para que no la alcancen y no tanto como para ver solo coronillas.
- **Inclinada 15-30°** hacia abajo, mirando el paso obligado (puerta, portón, pasillo) de frente o en diagonal, nunca de perfil.
- **Con la luz detrás de la cámara** o de lado; si tiene que mirar hacia una salida a la calle, activa el WDR.
- **Lejos de paredes claras y aleros a menos de 1 m**: los infrarrojos rebotan y velan la imagen de noche.
- **Cable protegido**: por dentro de la pared o en canaleta, con el conector estanco sellado.

No: los errores que vemos en campo

- **Contra el sol de frente** ni contra focos: la imagen se quema y la IA deja de ver.
- **A menos de 2,5 m** en zonas públicas: te la tapan o te la giran.
- **Detrás de cristales**: el IR rebota en el cristal y de noche no ves nada.
- **Con árboles, banderas o tráfico en la zona de reglas**: cada movimiento es un aviso.
- **Con el conector RJ45 sin sellar** o la cola de cable colgando hacia arriba (el agua entra por ahí).

TRUCO DE INSTALADOR Antes de taladrar, conecta la cámara al NVR o al alimentador, ábrela en el móvil y **sujeta la cámara a mano en el punto elegido**: verás el encuadre real y lo que se quema con el sol. Diez minutos ahí ahorran volver a subir la escalera.

3 · Montaje

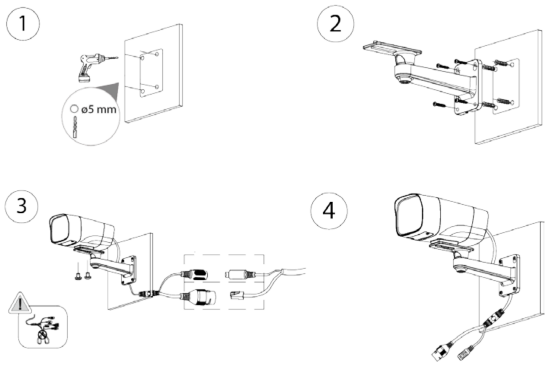

MONTAJE · figura del fabricante

1. **Marca los taladros** con la plantilla de la caja y pasa el cable por el orificio central o por la salida lateral.
2. **Taladra (broca de 6 mm)**, mete los tacos y atornilla la base; en chapa o madera usa tornillería adecuada.
3. **Conecta la cola de cable** (RJ45 y, si aplica, 12 V) y monta el **conector estanco** antes de dejar la cámara colgada.
4. **Encaja la cámara** en la base, orienta y aprieta el tornillo de la rótula.
5. **Comprueba el encuadre en el móvil** y aprieta todo; recoge el cable sobrante y sella la entrada a la pared.

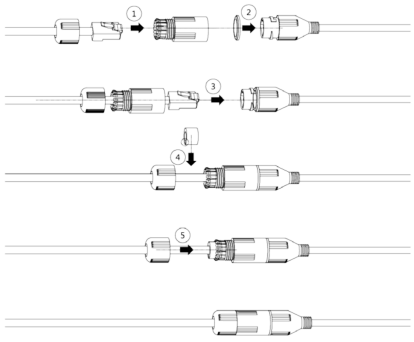

3.3.5 Adjusting the Lens Angle

CONECTOR ESTANCO DEL RJ45 · orden de montaje sobre el cable de red

El conector estanco no es opcional en exterior: el 80 % de las cámaras que nos llegan «muertas» tienen el RJ45 verde de corrosión. Monta la pieza en el orden de la figura, aprieta la tuerca y deja el cable con una **gota antiderrame** (una curva hacia abajo antes de entrar a la cámara).

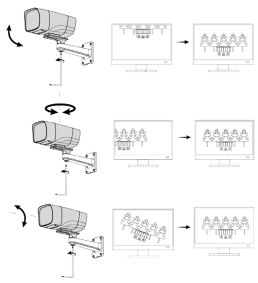

ORIENTACIÓN DE LA CÁMARA · giro, inclinación y rotación de la imagen

4 · SIM, antenas y alimentación

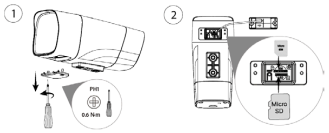

3.3.3 Attaching the Camera

⚠ Make sure that the mounting surface is strong enough to hold at least three times the weight of the camera and bracket.

SIM Y MICROSD · tapa de servicio

1. **Con la cámara apagada**, abre la tapa de servicio e inserta la **SIM** (datos activos, sin PIN).
2. **Enrosca las antenas 4G** y oriéntalas hacia arriba.
3. **Alimenta** (12 V o PoE según modelo) y espera 1-2 minutos: el piloto o la app indican registro en la red.
4. **En DMSS** añade la cámara por QR y comprueba las barras de 4G en su estado.
5. **Si tu operador lo exige**, configura el **APN** desde la web de la cámara o DMSS.

DATOS BAJO CONTROL Grabación en microSD y **solo eventos** a la nube/app: en continuo, una cámara 4G consume decenas de GB al mes. Activa SMD con filtro de personas para que suba solo lo que importa.

5 · Alta en DMSS, NVR y web

1. **Con NVR Dahua PoE:** conecta la cámara a un puerto PoE del grabador y espera un minuto: la inicializa y la añade sola con la contraseña del NVR. Ponle nombre en el canal.
2. **Sin NVR (o cámara en un switch):** busca la cámara con **ConfigTool** (IP por defecto 192.168.1.108), **inicialízala** con una contraseña fuerte y un correo de recuperación, y ponle una IP fija de tu red.
3. **En DMSS:** pulsa **+** › **Escanear SN/QR** con el QR de la etiqueta (o de la caja) y sigue el asistente. Si la cámara ya está en un NVR, añade el NVR: verás todos los canales.
4. **Acceso web:** escribe la IP de la cámara en el navegador para los ajustes finos (IVS, imagen, grabación).

⚠ **La contraseña que pongas al inicializar es la de la cámara para siempre** (hasta un reset). Apúntala junto al número de serie y pon el **correo de recuperación**: sin él, recuperarla exige el fichero XML y el soporte de Dahua.

6 · Ajustes que marcan la diferencia

Ajuste	Dónde	Cómo lo dejamos
Reglas IVS (cruce de línea / intrusión)	Web › Evento › IVS	Dibuja la zona sobre **el suelo** que pisa el intruso, no sobre la valla, y filtra **solo personas (y vehículos si toca)**. Una regla bien puesta vale más que diez.
SMD 4.0 (movimiento inteligente)	Web › Evento › SMD	Activado con filtro humano/vehículo: sustituye a la detección de movimiento clásica y quita los avisos por hojas, lluvia e insectos.
Luz inteligente (Smart Dual Light)	Web › Cámara › Iluminador	**Inteligente**: IR de normal y luz cálida solo cuando la IA ve a alguien. Disuade y da color a la grabación sin tener la fachada iluminada toda la noche.
Grabación	NVR › Almacenamiento › Programación	**Continua en el NVR** (24 h a baja tasa) + eventos marcados; microSD en la cámara solo como respaldo (ANR) si el cable puede fallar.
Hora, zona horaria y NTP	Web › Sistema › Hora	Europe/Madrid con horario de verano y sincronía NTP. una grabación con la hora mal no sirve ni a la policía ni al seguro.
Avisos push	DMSS › campana del dispositivo	Solo los eventos IVS/SMD con persona; nunca «detección de movimiento» a secas. Programa las horas si el cliente no quiere avisos de día.
Contraseña y cuentas	Web › Sistema › Cuenta	Contraseña fuerte, correo de recuperación y una cuenta de **solo visualización** para la familia o el personal. Cierra el puerto 80 hacia internet: usa P2P/DMSS.
Firmware	Web › Sistema › Actualizar	Actualiza tras la instalación y una vez al año: las versiones nuevas mejoran la IA y cierran fallos de seguridad.

Ficha técnica en 30 segundos

Imagen y óptica

Sensor: Sensor CMOS de 1/3.2" · **Obturador:** Obturador electrónico automático/manual de 1/3 s a 1/100000 s · **Día / Noche:** Filtro día/noche Auto(ICR), color y B/N · **Día / Noche:** Visión día/noche · **Campo de visión:** Lente fija de 2,8 mm con apertura F2.0 y campo de visión H: 99°; V: 55°; D: 117°

Iluminación e inteligencia

Iluminación IR de hasta 10 m mediante 1 LED IR · Control automático de encendido y apagado del iluminador · Consumo máximo de 3,8 W con visualización en directo, IR y rotación PT · AudioMicrófono integrado · Altavoz integrado

Alimentación, red y entorno

AlimentaciónAlimentación a 5 VCC, 1 A · **Consumo:** Consumo básico de 1,6 W · Cable de alimentación · **Conectividad inalámbrica:** Características técnicasDomo IP Wi-Fi Dahua Wireless de 3MP con Pan/Tilt para interior · **Interfaz de red:** RedInterfaz RJ45 10/100 Base-T

7 · Mantenimiento

- **Cada 3 meses**, limpia el cristal frontal con microfibra y agua; nada de disolventes. Quita telarañas del iluminador: son el 90 % de los «fantasmas» nocturnos.
- **Cada año**, revisa el sellado del RJ45 y la fijación; actualiza el firmware desde la web o el NVR.
- **Comprueba la grabación** de vez en cuando: abre una grabación de ayer en el NVR o en DMSS. Un disco lleno o roto no avisa solo.
- Comprueba que la tarifa de la SIM sigue activa: una SIM caducada deja la cámara fuera de línea sin aviso.

8 · Si algo no va a la primera

Si te pasa esto...	Haz esto
No da imagen / no enciende	Alimentación, SIM activa y sin PIN, antenas apretadas. Mira las barras de 4G en la app.
Imagen velada o blanca de noche	Rebote del IR: hay algo a menos de 1 m (pared, alero, telaraña) o la junta/cúpula está sucia. Reubica o limpia.
Imagen en blanco y negro de día	Modo Día/Noche en «Noche» o sensor de luz tapado. Ponlo en Auto y limpia el frontal.
Avisos a todas horas	La regla IVS abarca árboles, calle o banderas, o no tiene filtro de personas. Redibuja la zona sobre el suelo y filtra humanos/vehículos.
No graba	En el NVR: disco lleno o sin programación; en la cámara: microSD no formateada. Formatea desde el equipo y revisa la programación de grabación.
No se añade en DMSS	La cámara no tiene internet (P2P desactivado o red sin salida) o ya está vinculada a otra cuenta. Comprueba P2P «en línea» en la web de la cámara.
Olvidé la contraseña	Usa el correo de recuperación desde la web o DMSS. Sin correo: reset físico (10 s) y volver a inicializar.

9 · Restablecer de fábrica

Con la cámara encendida, mantén pulsado el **botón de reset** (bajo la tapa de servicio, junto a la microSD) unos **10 segundos** hasta que se reinicie. Se borra toda la configuración: habrá que inicializarla, ponerle IP y volver a añadirla al NVR y a DMSS.