CÁMARA IP MOTORIZADA PT/PTZ DAHUA · DAHUA · WI-FI

Instala tu cámara motorizada SD1A204DB-GNY-W

Modelo: **DH-SD1A204DB-GNY-W** · EAN: **6923172590398** · **Ref. IX-MAN-SD1A204DBGNYW-2026**

2 Mpx | Wi-Fi | IP66 | Escrita por instaladores

Una cámara Wi-Fi se instala sin tirar cable de red, pero vive o muere por la señal: esta guía te dice dónde ponerla, cómo emparejarla con la app DMSS, cómo alimentarla y qué ajustes evitan avisos por cada hoja que se mueve.

- **Dónde y cómo colocarla:** altura, ángulo y contraluces: lo que decide si la imagen sirve.
- **Conexión y alimentación:** emparejado con DMSS y alimentación a 12 V.
- **Alta en DMSS y NVR:** inicialización, contraseña y grabación.
- **Ajustes que marcan la diferencia:** IVS con filtro de personas y vehículos, luz inteligente, grabación y avisos.

Ficha técnica, manuales y soporte
Escanea para ver el producto en intelix.es

Qué hay en la caja

- Cámara IP Wi-Fi Dahua
- Antena(s) Wi-Fi si son externas
- Adaptador de alimentación 12 V
- Plantilla de montaje y tornillería
- Guía rápida del fabricante

Antes de subir la escalera: comprueba en la mesa que la cámara enciende y da imagen (con el PoE del NVR o con el alimentador). Y guarda la **etiqueta con el QR y el número de serie**: la necesitarás para DMSS y para la garantía.

1 · Conoce tu cámara motorizada

- **Lente:** óptica bajo el cristal frontal; no la toques con los dedos.
- **Iluminadores:** infrarrojos y/o luz cálida para ver de noche.
- **Micrófono:** captación de audio integrada (según modelo).
- **Rótula o base:** orientación de la cámara con tornillo de fijación.
- **Cola de cable:** RJ45 (datos + PoE) y, según modelo, 12 V, alarma y audio.
- **Ranura microSD y botón de reset** bajo la tapa de servicio.

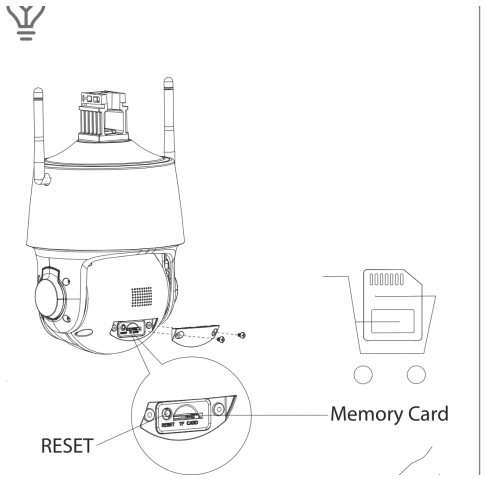

TAPA DE SERVICIO · acceso a la ranura microSD y al botón de reset

Cola de cable y conectores

Conector	Para qué sirve
12 V CC	Alimentación con el adaptador incluido (2 A).
RJ45	Conexión por cable opcional: útil para el primer alta o si el Wi-Fi no llega.
Antena	Wi-Fi 2,4 GHz; oriéntala vertical y sin metal alrededor.

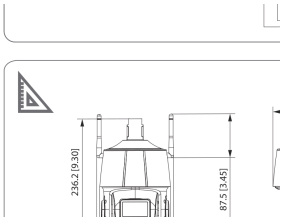

CONECTORES DE LA COLA DE CABLE · el tipo de conectores varía según el modelo

2 · Dónde colocarla

Sí: así la dejamos nosotros

- **En un punto alto y central** (4-6 m) desde el que gire a todo lo que quieres vigilar.
- **Con presets** apuntando a los accesos y una ronda automática; en reposo, mirando lo más importante.
- **Fijada con tacos de expansión**: el motor y el peso exigen una fijación seria.

No: los errores que vemos en campo

- **Fuera del alcance real del Wi-Fi**: prueba primero la señal con el móvil en el punto exacto; menos de 2 barras no vale.
- **Contra el sol de frente** ni contra focos: la imagen se quema y la IA deja de ver.
- **A menos de 2,5 m** en zonas públicas: te la tapan o te la giran.
- **Detrás de cristales**: el IR rebota en el cristal y de noche no ves nada.
- **Con árboles, banderas o tráfico en la zona de reglas**: cada movimiento es un aviso.
- **Con el conector RJ45 sin sellar** o la cola de cable colgando hacia arriba (el agua entra por ahí).

TRUCO DE INSTALADOR Antes de taladrar, conecta la cámara al NVR o al alimentador, ábrela en el móvil y **sujeta la cámara a mano en el punto elegido**: verás el encuadre real y lo que se quema con el sol. Diez minutos ahí ahorran volver a subir la escalera.

3 · Montaje

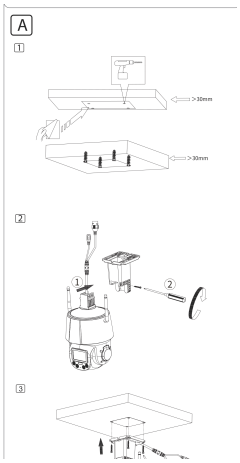

MONTAJE · figura del fabricante

1. **Marca los taladros** con la plantilla de la caja y pasa el cable por el orificio central o por la salida lateral.
2. **Taladra (broca de 6 mm)**, mete los tacos y atornilla la base; en chapa o madera usa tornillería adecuada.
3. **Conecta la cola de cable** (RJ45 y, si aplica, 12 V) y monta el **conector estanco** antes de dejar la cámara colgada.
4. **Encaja la cámara** en la base, orienta y aprieta el tornillo de la rótula.
5. **Comprueba el encuadre en el móvil** y aprieta todo; recoge el cable sobrante y sella la entrada a la pared.

4 · Conexión Wi-Fi y alimentación

1. **Alimenta la cámara** con su adaptador de 12 V junto al lugar definitivo (antes de fijarla).
2. **En DMSS** pulsa **+** › **Escanear SN/QR** y apunta al QR de la etiqueta.
3. **Sigue el asistente:** el móvil se conecta a la red **DAP-…** de la cámara y le pasa tu Wi-Fi (solo 2,4 GHz) y su contraseña.
4. **Crea la contraseña de la cámara** cuando la app lo pida y espera a que aparezca en línea.
5. **Comprueba la señal** en Ajustes › Red de la cámara: 2 barras mínimo; si no, acércala al router o pon un repetidor Wi-Fi.

Durante el emparejado, desactiva los datos móviles del teléfono: con datos, el móvil descarta la red DAP de la cámara «por no tener internet» y el asistente se queda a medias. Y usa la red de **2,4 GHz**: las de 5 GHz no las ve.

5 · Alta en DMSS, NVR y web

1. **Con NVR Dahua PoE:** conecta la cámara a un puerto PoE del grabador y espera un minuto: la inicializa y la añade sola con la contraseña del NVR. Ponle nombre en el canal.
2. **Sin NVR (o cámara en un switch):** busca la cámara con **ConfigTool** (IP por defecto 192.168.1.108), **inicialízala** con una contraseña fuerte y un correo de recuperación, y ponle una IP fija de tu red.
3. **En DMSS:** pulsa **+** › **Escanear SN/QR** con el QR de la etiqueta (o de la caja) y sigue el asistente. Si la cámara ya está en un NVR, añade el NVR: verás todos los canales.
4. **Acceso web:** escribe la IP de la cámara en el navegador para los ajustes finos (IVS, imagen, grabación).

La contraseña que pongas al inicializar es la de la cámara para siempre (hasta un reset). Apúntala junto al número de serie y pon el **correo de recuperación**: sin él, recuperarla exige el fichero XML y el soporte de Dahua.

6 · Ajustes que marcan la diferencia

Ajuste	Dónde	Cómo lo dejamos
Reglas IVS (cruce de línea / intrusión)	Web › Evento › IVS	Dibuja la zona sobre **el suelo** que pisa el intruso, no sobre la valla, y filtra **solo personas (y vehículos si toca)**. Una regla bien puesta vale más que diez.
Presets y ronda	Web › PTZ	Guarda un preset por acceso, una ronda lenta y **auto-retorno** al preset principal a los 60 s de no tocarla.
SMD 4.0 (movimiento inteligente)	Web › Evento › SMD	Activado con filtro humano/vehículo: sustituye a la detección de movimiento clásica y quita los avisos por hojas, lluvia e insectos.
Calidad de vídeo	Web › Cámara › Vídeo	Stream principal a 15 fps y tasa variable: menos carga en el Wi-Fi y menos cortes.
Luz inteligente (Smart Dual Light)	Web › Cámara › Iluminador	**Inteligente**: IR de normal y luz cálida solo cuando la IA ve a alguien. Disuade y da color a la grabación sin tener la fachada iluminada toda la noche.
Grabación	NVR › Almacenamiento › Programación	**Continua en el NVR** (24 h a baja tasa) + eventos marcados; microSD en la cámara solo como respaldo (ANR) si el cable puede fallar.
Hora, zona horaria y NTP	Web › Sistema › Hora	Europe/Madrid con horario de verano y sincronía NTP. una grabación con la hora mal no sirve ni a la policía ni al seguro.
Avisos push	DMSS › campana del dispositivo	Solo los eventos IVS/SMD con persona; nunca «detección de movimiento» a secas. Programa las horas si el cliente no quiere avisos de día.
Contraseña y cuentas	Web › Sistema › Cuenta	Contraseña fuerte, correo de recuperación y una cuenta de **solo visualización** para la familia o el personal. Cierra el puerto 80 hacia internet: usa P2P/DMSS.
Firmware	Web › Sistema › Actualizar	Actualiza tras la instalación y una vez al año: las versiones nuevas mejoran la IA y cierran fallos de seguridad.

Ficha técnica en 30 segundos

Imagen y óptica

Sensor: CMOS 1/2,8" de 2 megapíxeles · **Día / Noche:** Modo día/noche con filtro mecánico removible · **Zoom óptico 4X:** 2,8 ~ 12 mm · **Ángulo de visión:** 101,6°~51,9°(H), 53,1°~29,1°(V), 121,8°~59,7°(D) · Control de iris fijo

Iluminación e inteligencia

0,005 lux F1.8 (color), 0,0005 lux F1.8 (B/N), 0 lux IR On · **Smart IR:** 3 leds IR, hasta 20 metros · **Protección perimetral:** Detección de cruce de línea e intrusión con clasificación de personas y vehículos, detección de cruce de vallas, detección de merodeo, objetos desaparecidos/abandonados, detección de movimiento rápido, detección de aparcamiento, detección de reunión de personas · Admite detección facial, instantánea y mejora facial; Admite recorte facial: Cara, foto de una pulgada; Las estrategias de captura incluyen captura en tiempo real y prioridad de calidad · SMD 3.0

Alimentación, red y entorno

Alimentación: 12V CC, 2A · **Consumo:** 4W (básico), 13W (máximo) · **Conectividad inalámbrica:** Incorpora WiFi (IEEE802.11b/g/n/ax) a 2,4GHz · **Interfaz de red:** RJ45 (10/100 Base-T) · **Protocolos de red:** FTP, RTMP, IPv6, Bonjour, IPv4, DNS, RTCP, PPPoE, NTP, RTP, 802.1x, HTTPS, SNMP, TCP/IP, DDNS, UPnP, NFS, ICMP, UDP, IGMP, HTTP, SSL, DHCP, SMTP, Qos, RTSP, ARP

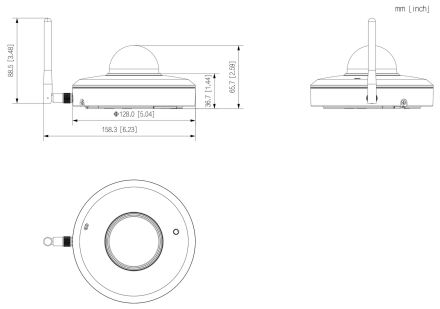

DIMENSIONES · mm, según el datasheet oficial

7 · Mantenimiento

- **Cada 3 meses**, limpia el cristal frontal con microfibra y agua; nada de disolventes. Quita telarañas del iluminador: son el 90 % de los «fantasmas» nocturnos.
- **Cada año**, revisa el sellado del RJ45 y la fijación; actualiza el firmware desde la web o el NVR.
- **Comprueba la grabación** de vez en cuando: abre una grabación de ayer en el NVR o en DMSS. Un disco lleno o roto no avisa solo.
- Si cambias el router, hay que volver a emparejar la cámara (reset y asistente).

8 · Si algo no va a la primera

Si te pasa esto...	Haz esto
No da imagen / no enciende	Comprueba alimentación (12 V, 2 A) y que la cámara está en línea en la app; con Wi-Fi, señal y contraseña de la red.
Imagen velada o blanca de noche	Rebote del IR: hay algo a menos de 1 m (pared, alero, telaraña) o la junta/cúpula está sucia. Reubica o limpia.
Imagen en blanco y negro de día	Modo Día/Noche en «Noche» o sensor de luz tapado. Ponlo en Auto y limpia el frontal.
Avisos a todas horas	La regla IVS abarca árboles, calle o banderas, o no tiene filtro de personas. Redibuja la zona sobre el suelo y filtra humanos/vehículos.
No graba	En el NVR: disco lleno o sin programación; en la cámara: microSD no formateada. Formatea desde el equipo y revisa la programación de grabación.
No se añade en DMSS	La cámara no tiene internet (P2P desactivado o red sin salida) o ya está vinculada a otra cuenta. Comprueba P2P «en línea» en la web de la cámara.
Olvidé la contraseña	Usa el correo de recuperación desde la web o DMSS. Sin correo: reset físico (10 s) y volver a inicializar.

9 · Restablecer de fábrica

Con la cámara encendida, mantén pulsado el **botón de reset** (bajo la tapa de servicio, junto a la microSD) unos **10 segundos** hasta que se reinicie. Se borra toda la configuración: habrá que inicializarla, ponerle IP y volver a añadirla al NVR y a DMSS. En cámaras Wi-Fi, después del reset repite el emparejado con la app.